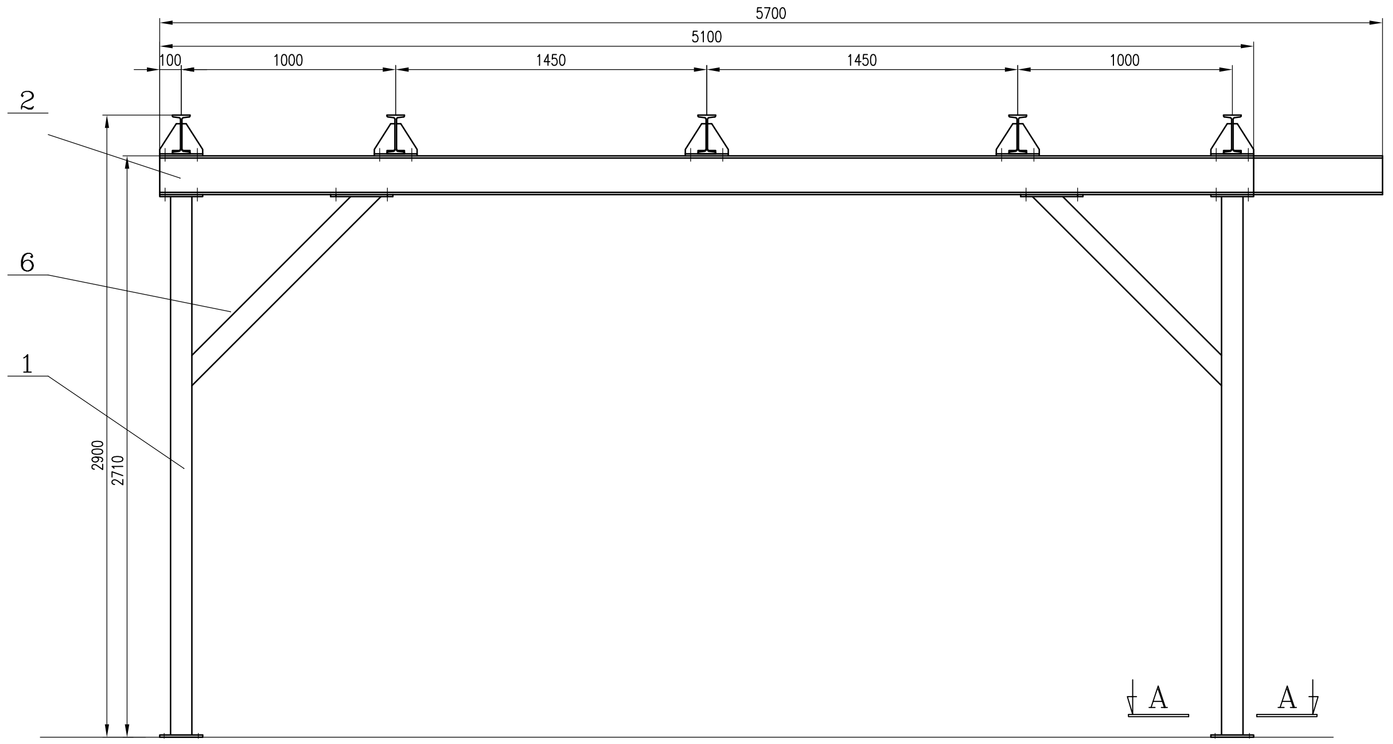

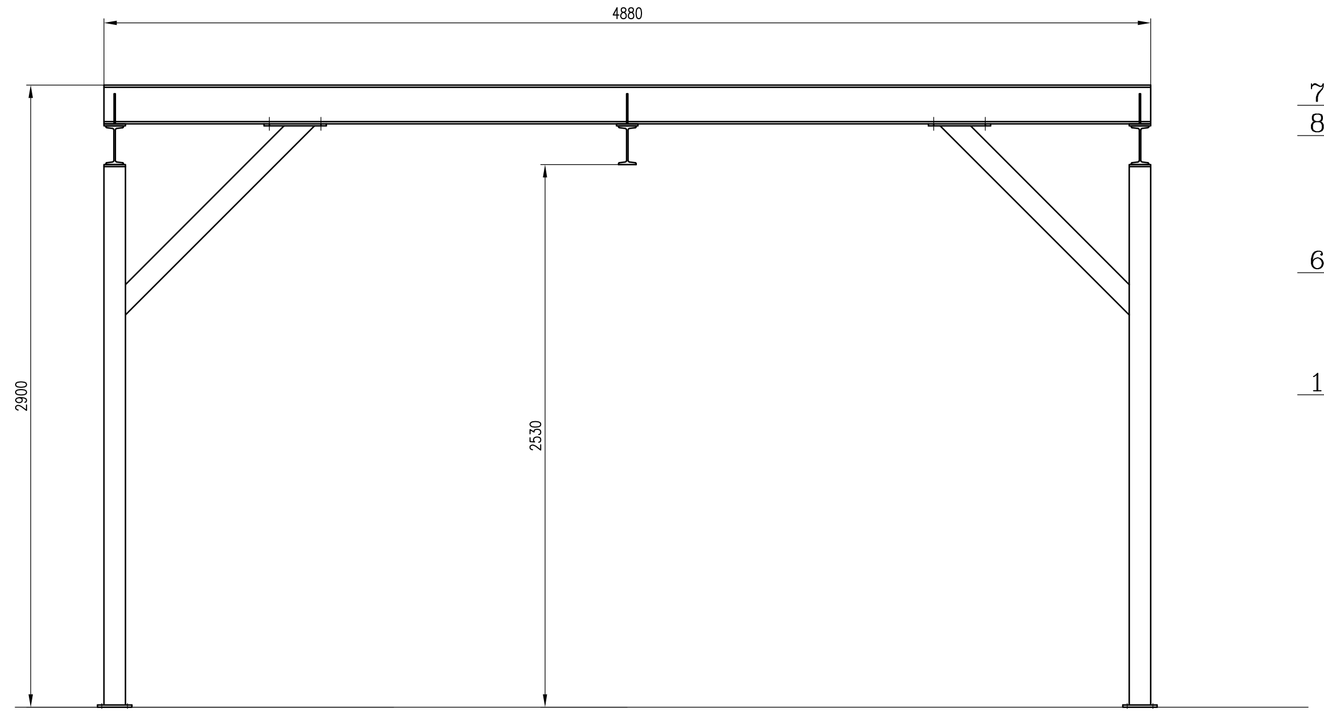

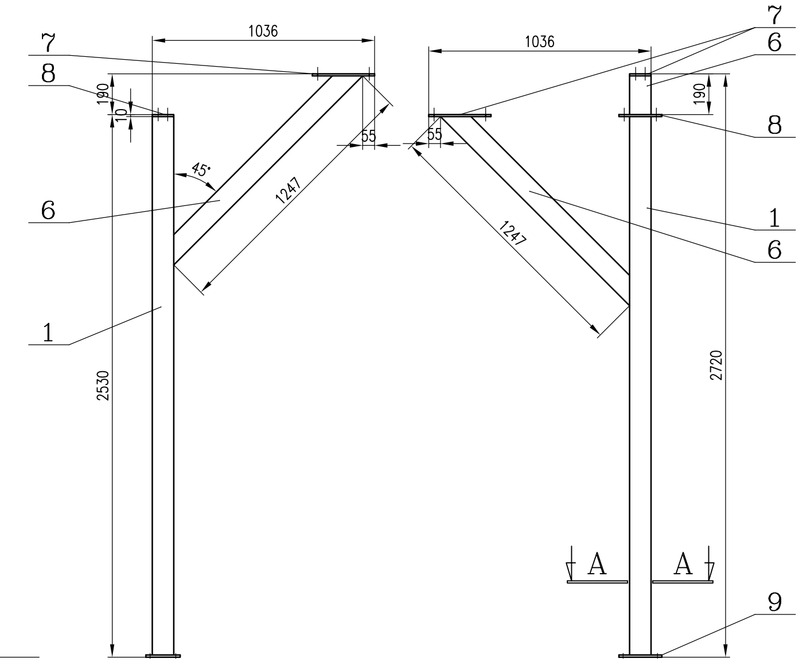

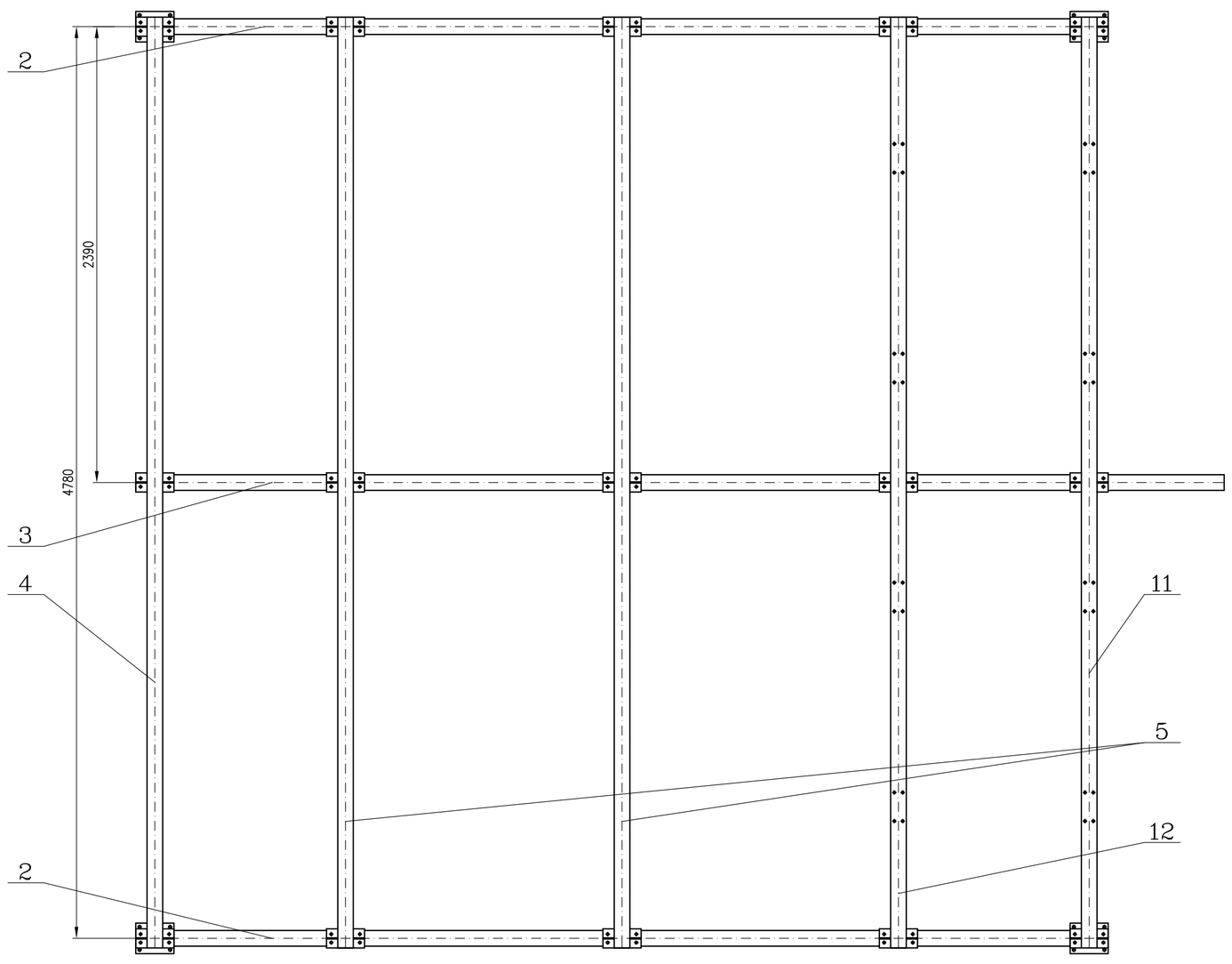

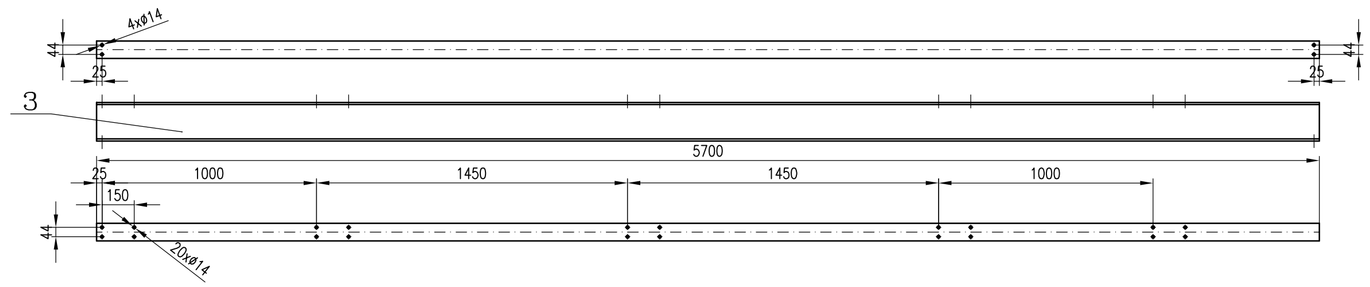

A–A

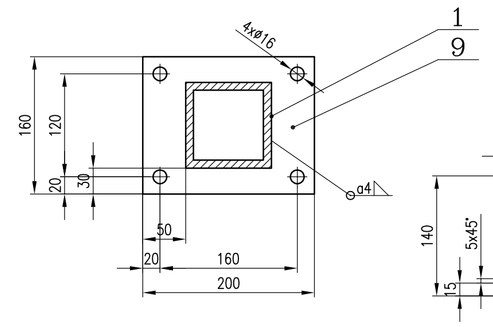

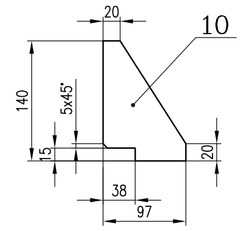

B–B

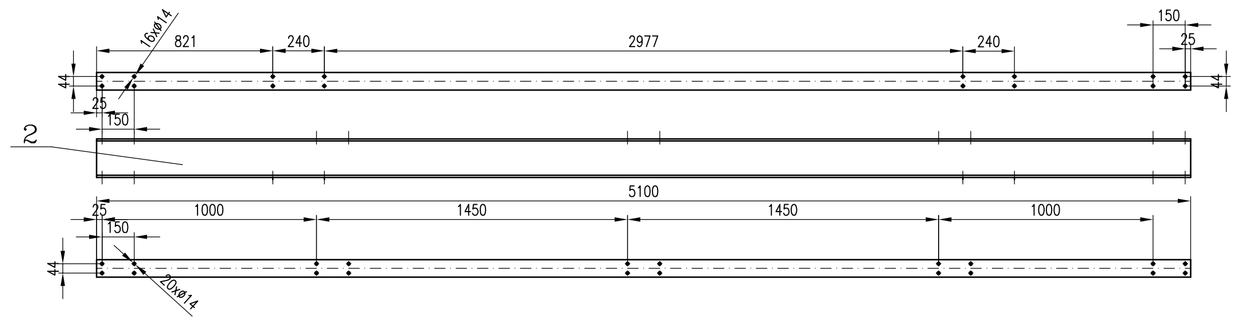

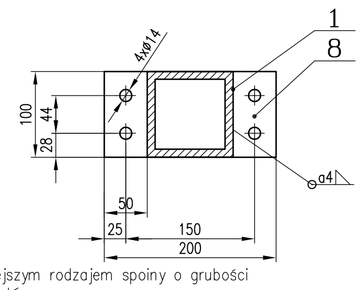

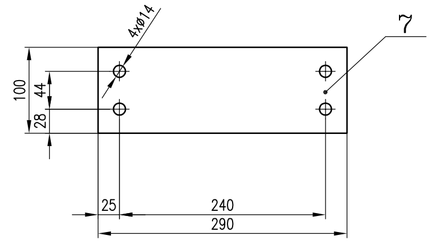

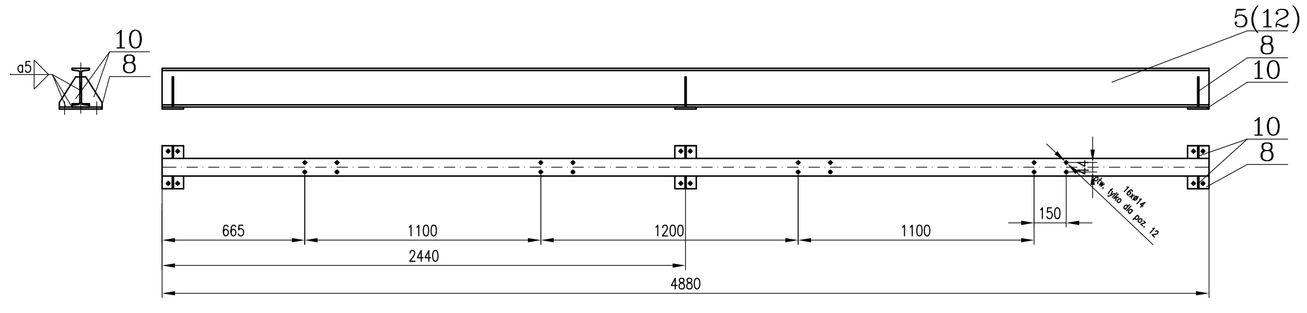

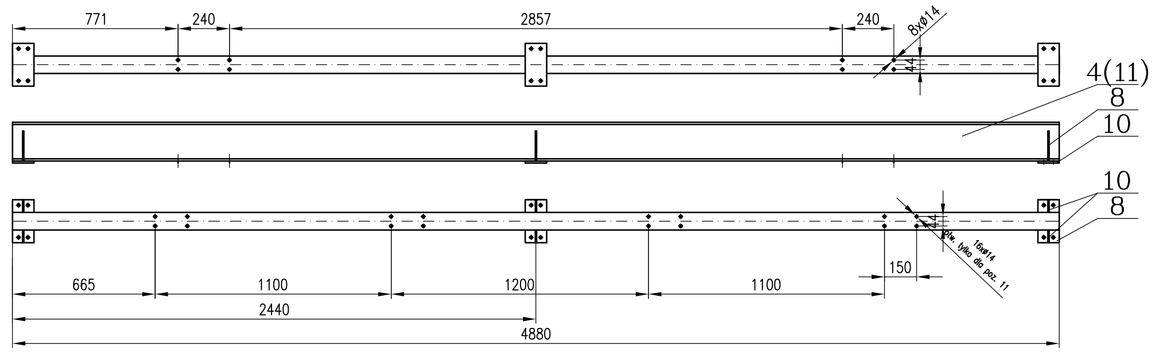

Uwagi:

1. Ostre krawędzie stępić.
2. Wszystkie nieokreślone spoiny wykonać najdogodniejszym rodzajem spoiny o grubości równej 0,7 grubości cieńszego z łączonych elementów.

SUMA: 1641,0 kg

Poz.	Nazwa części (zespołu)	Nr rys. lub normy	Materiał	ilość sztuk	masa 1szt.	masa całk.
17	Kotwa M12x150	wg prod.	Fe–Zn	16	0,1	1,6
16	Śruba ISO 4016–M12x60–4.6	PN–EN ISO 4016	Fe–Zn	92	0,055	5,0
15	Podkładka sprężysta 12,2	PN–77/M–82008	Fe–Zn	92	0,002	0,2
14	Podkładka ISO 7091–12–100HV	PN–EN ISO 7091	Fe–Zn	92	0,006	0,5
13	Nakrętka ISO 4034–M12–5	PN–EN ISO 4034	Fe–Zn	92	0,015	1,4
12	Dwuteownik 180–4880	–	S235JR	1	107,3	107,3
11	Dwuteownik 180–4880	–	S235JR	1	107,3	107,3
10	x6x140x97	–	S235JR	30	0,4	12,0
9	x10x200x160	–	S235JR	4	2,5	10,0
8	x10x200x100	–	S235JR	19	1,6	30,4
7	x10x290x100	–	S235JR	8	2,3	18,4
6	Profil zamknięty 100x100x8–1247	–	S235JR	8	28,8	230,4
5	Dwuteownik 180–4880	–	S235JR	2	107,3	321,9
4	Dwuteownik 180–4880	–	S235JR	1	107,3	214,6
3	Dwuteownik 180–5700	–	S235JR	1	124,8	124,8
2	Dwuteownik 180–5100	–	S235JR	2	111,7	223,4
1	Profil zamknięty 100x100x8–2510	–	S235JR	4	58,0	232,0

Zmiana	Zamiast	Powinno być	Podpis	Data

Zmiany

	Nazwisko	Podpis	Data
Opracował	Jarosław Kozłowski		05.15r.
Opracował	Jan Matczyk		05.15r.
Opracował	Artur Kocyła		05.15r.
Zatwierdził	Mirosław Kosiorek		05.15r.

Zast. rys. nr:

Zast. przez rys. nr:

Klient: Zabytkowa Kopalnia Węgla Kamiennego "GUIDO"

Masa [kg]	Materiał	Format	Podziałka
1641,0		A1	1:20

Nazwa: DOKUMENTACJA TECHNICZNA
System rewersji wentylatora głównego przy szybie GUIDO
KONSTRUKCJA WSPORCZA

Ilość ark.: 1

Nr rys.: 16